Accent

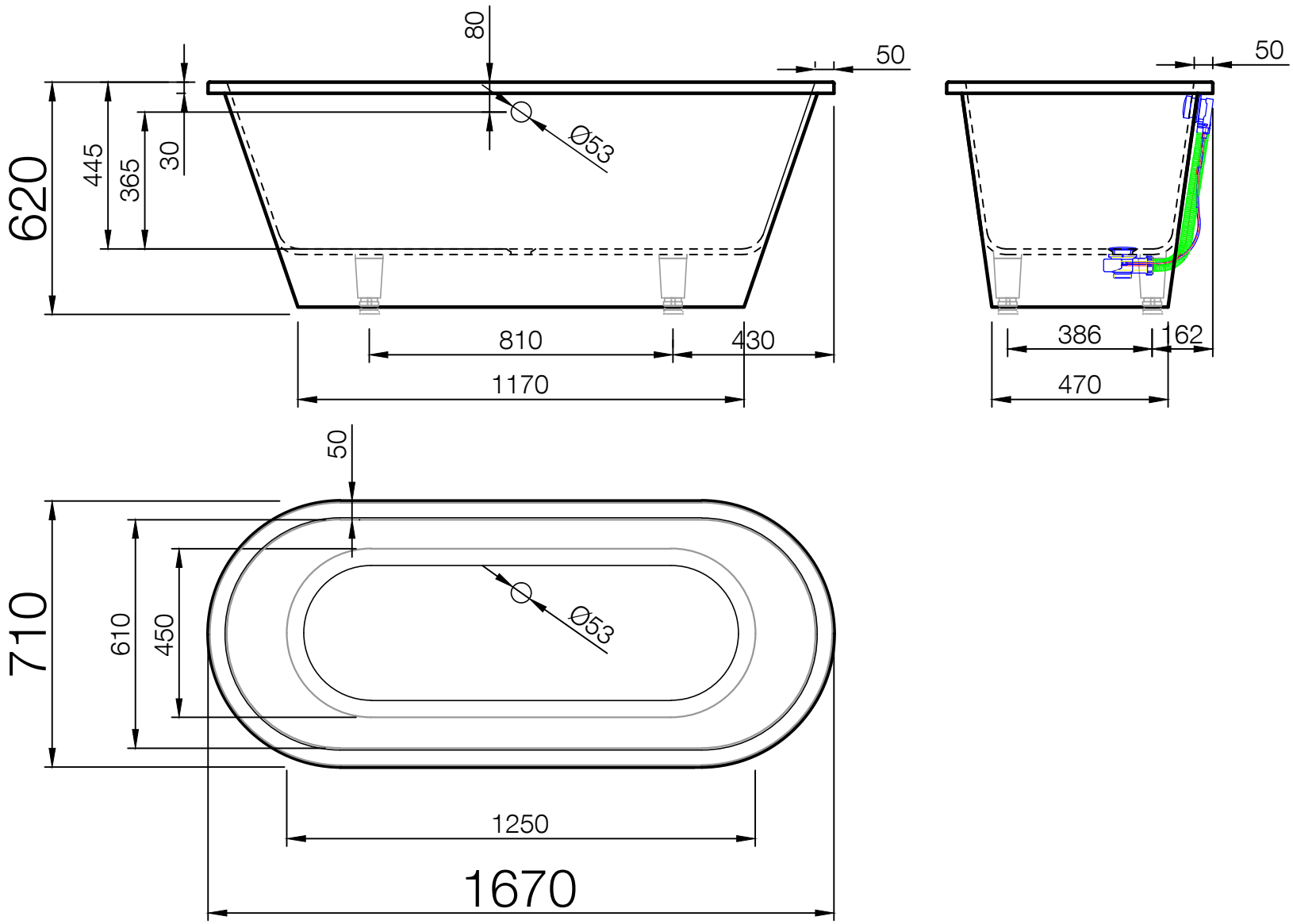
80
50
50
620
445
365
30
Ø53
810
430
1170
386
162
470
50
710
610
450
Ø53
1250
1670