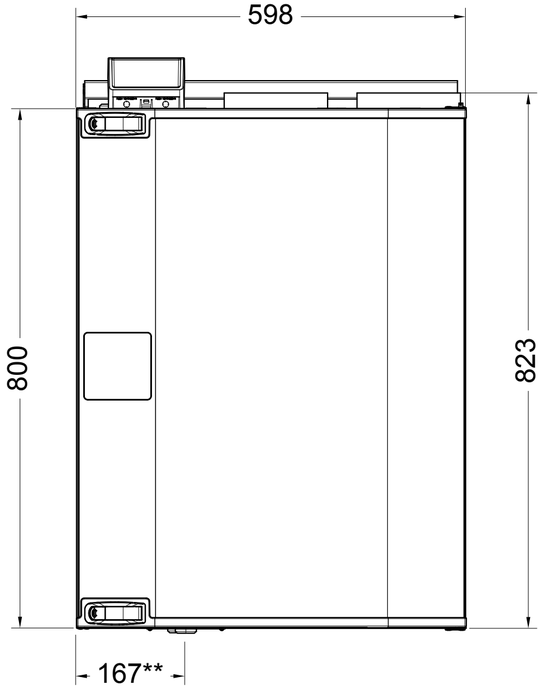
598
800
823
167**

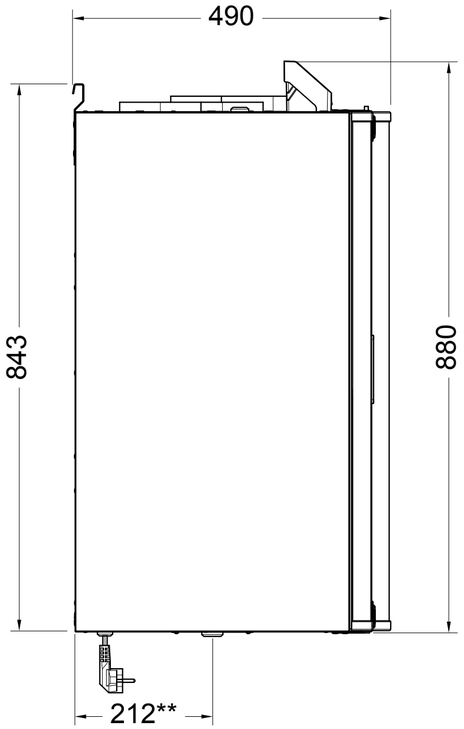
490
843
880
212**

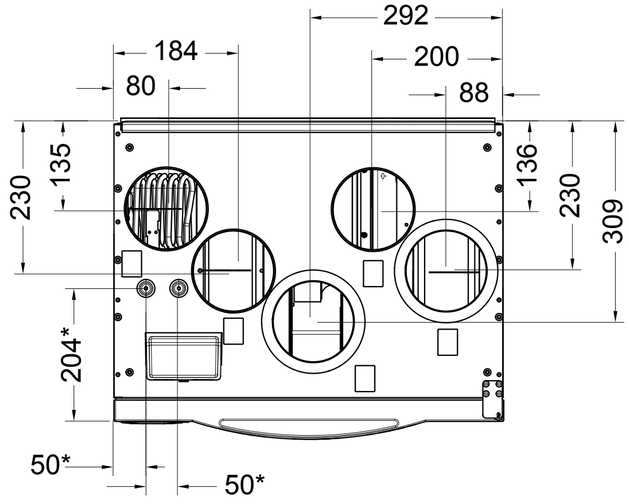
292
184
200
80
88
230
135
136
230
309
204*
50*
50*

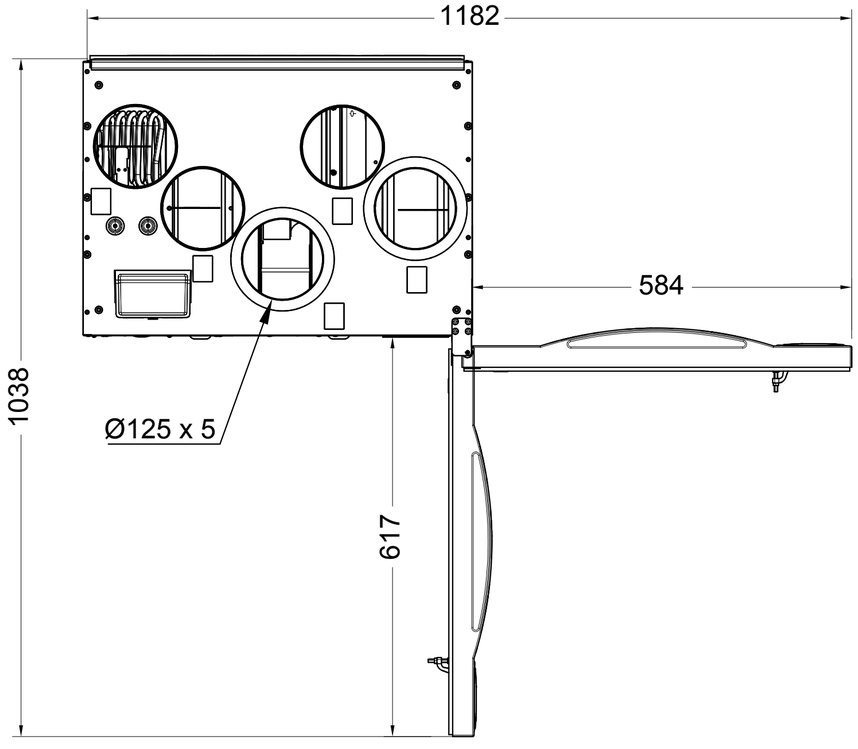
1182
584
1038
Ø125 x 5
617